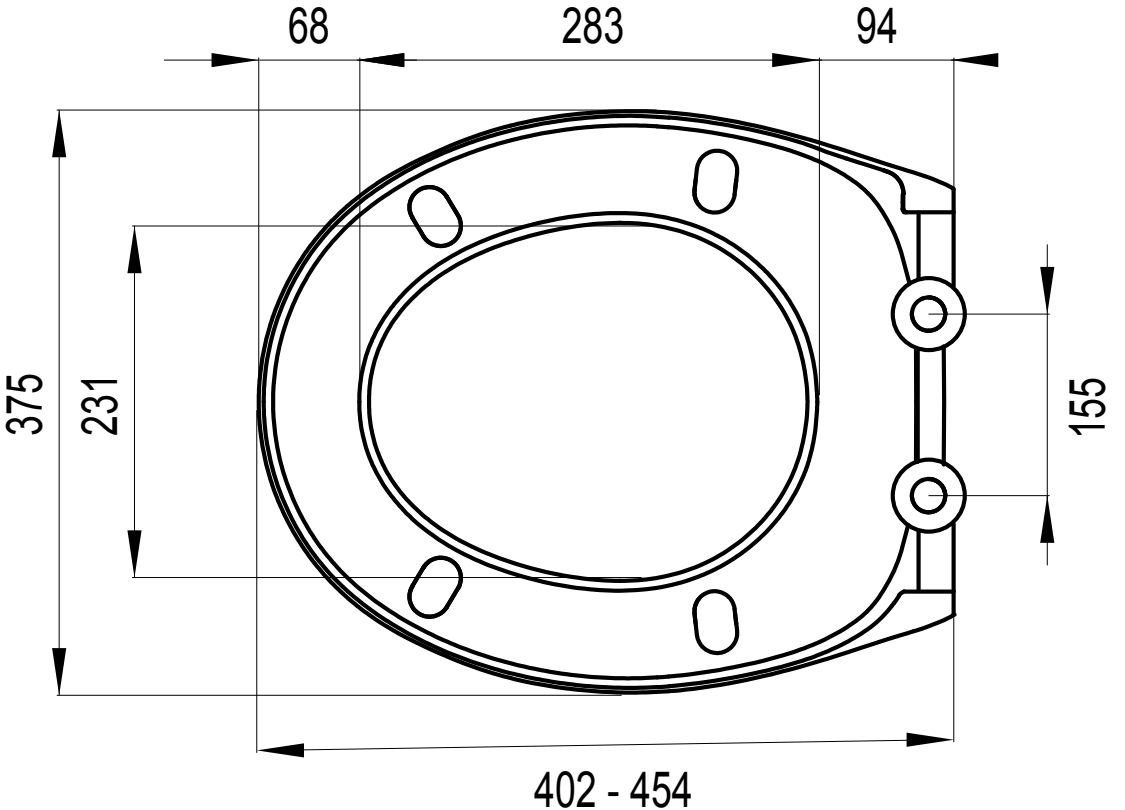
68
283
94
375
231
155
402 - 454