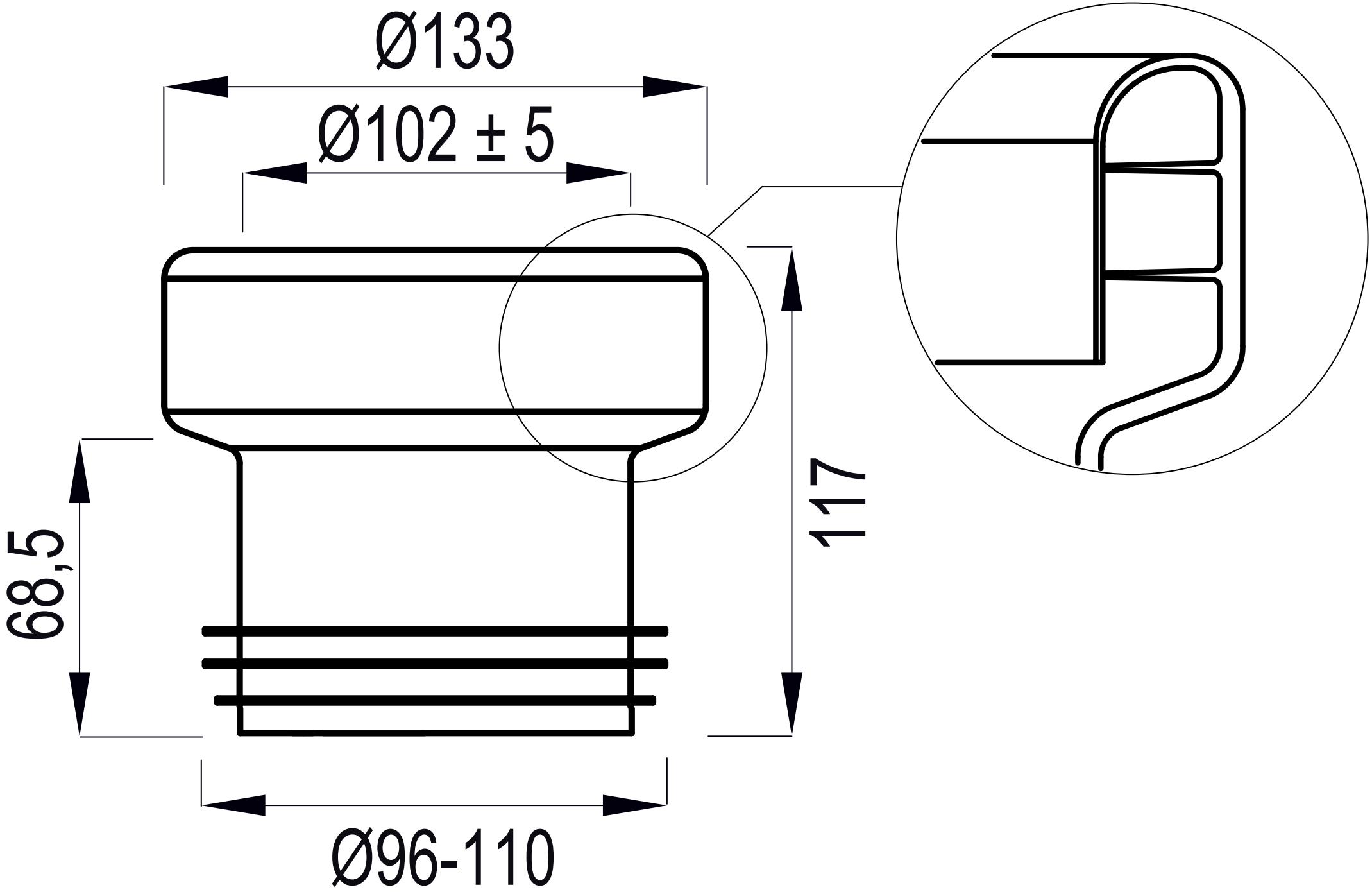
Ø133
Ø102 ± 5
68,5
117
Ø96-110