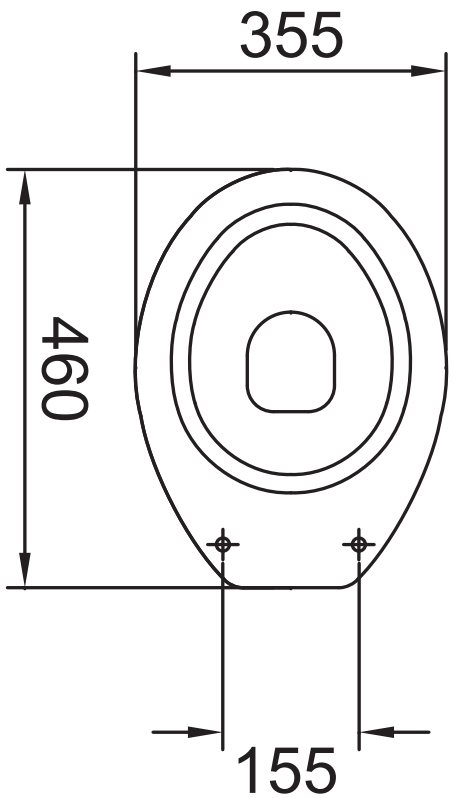
355
460
155

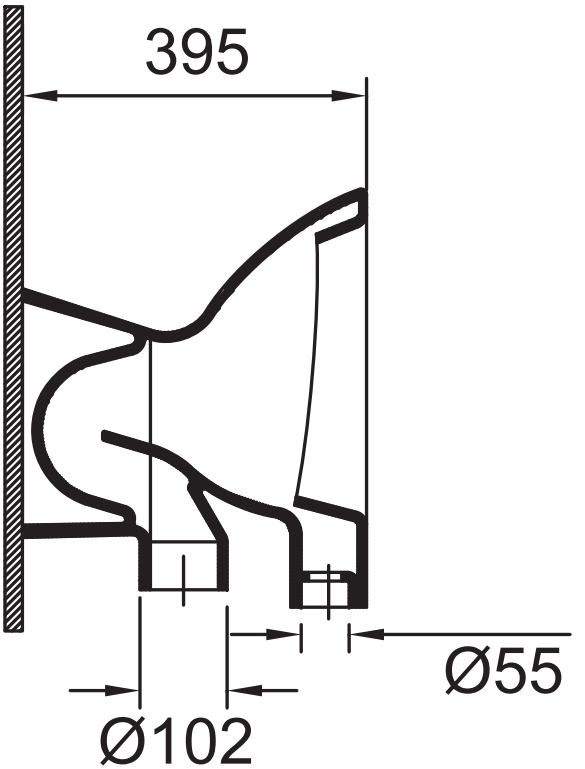
395
Ø55
Ø102

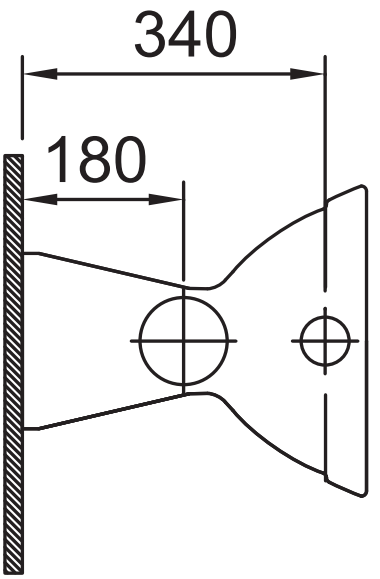
340
180